Схема электрическая принципиальная компьютера "Ленинград-1"
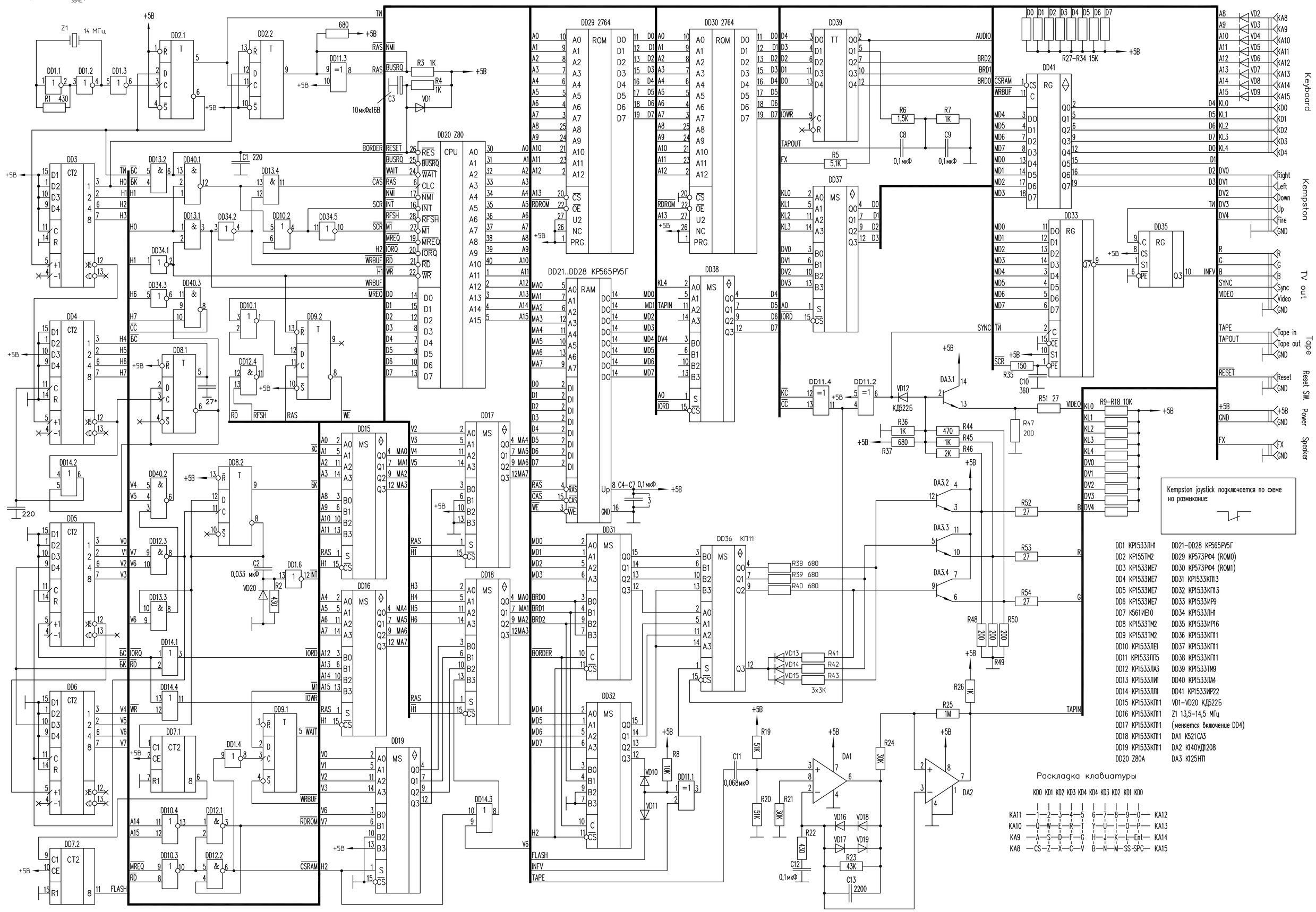
Оформление схемы в электронном виде
(C) Prusak
http://zxbyte.ru